Récupérateur de chaleur
WHR DA

Caractéristiques principales

- Ventilation équilibrée avec récupération de chaleur
- Pulsion d'air et extraction d'air contrôlées
- Rendement de récupération de chaleur: 90%
- Moteurs DC avec principe du fonctionnement à volume constant
- Bonnes possibilités de réglage du point de fonctionnement
- Disponible avec un by-pass 100%, commande automatique incluse
- Branchement simple "plug and play"
- Disponible avec réchauffeur et refroidisseur

Généralités

L'unité de récupération de chaleur WHR DA pour montage de toiture a été conçu pour des systèmes de ventilation équilibrée dans les constructions non résidentielles ou dans les immeubles résidentiels. Debit d'air: 800 à 4 400 m^3/h. Tension d'alimentation monophasée 230 V, 50 Hz.

WHR DA 9300

Caisson

Le caisson est composé de panneaux à double paroi avec isolation interne, épaisseur: 44 mm et d'un toit avec rebord d'évacuation. Les panneaux sont fabriqués avec des plaques Sendzimir dotées d'un revêtement externe plastisol résistant aux intempéries (Goosewing Grey - RAL 7044) et d'un revêtement interne spécial en polyester (RAL 7035). Ces panneaux sont sans pont thermique et ont une très bonne insonorisation. Les armoires sont équipées d'un couvercle de diffusion, d'un séparateur de gouttelettes à l'aspiration et un cadre UNP pour le montage sur une embase utilisée dans la construction. Les raccordements de conduits d'air ronds (spiro-safe), le conduit d'évacuation de condensat et les raccordements à la batterie se trouvent sur le côté inférieur à l'intérieur du cadre. Les composants électronique sont situés sur la face avant, sous un panneau design. Tous les composants sont accesibles pour le contrôle et la maintenance par des portes.

Ventilateurs

Pour la pulsion et l'extraction, le système utilise des ventilateurs économiques à courant continu à entraînement direct. Les moteurs sont dans des caoutchoucs de fixation qui amortissent les vibrations et équipés de roulements à billes fermés ne nécessitant pas d'entretien.

Réglage

L'unité assure une quantité d'air constante. La puissance maximale est programmable sur 31 valeurs fixes au moyen du réglage de 5 interrupteurs DIP. La puissance peut être réduite à partir de la quantité maximale d'air sélectionnée de 100% à 66%, 33% et 0 avec l'interrupteur SAG 0-3 CV (remplace SA 0-3 CVC).

Filtres

Des filtres compacts facilement remplaçables ont été mis en place dans les débits d'air de pulsion et d'extraction. le débit d'air de pulsion est doté d'un filtre F7 et le débit d'air d'extraction d'un filtre G4.

Echangeur de chaleur

L'échangeur de chaleur à contre-courant à haut rendement est fabriqué en aluminium de haute qualité et dispose, en fonction de la température et de l'humidité à

Respirer en toute confiance

Récupérateur de chaleur
WHR DA

l'intérieur, d'un rendement thermique d'environ 90%. Un bac de récupération du condensat a été mis en place sous l'échangeur de chaleur.

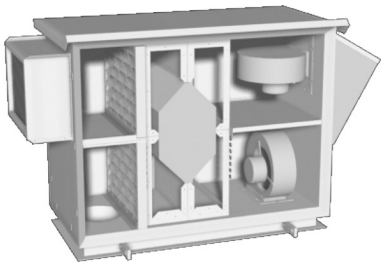

Protection antigel
Sous des conditions extrèmes, le condensat peut geler dans l'échangeur. Pour éviter une telle situation, une protection antigel a été integrée. en cas de risque de gel, celle-ci réduit la vitesse du ventilateur de pulsion et met éventuellement ce dernier hors marche pendant une brève période.

by-pass
L'unité peut être équipée d'un by-pass. Ce by-pass est situé près de l'échangeur de chaleur et est doté de deux clapets qui sont commandés automatiquement par un seul servomoteur. Lorsque le by-pass est ouvert, l'air repris passe entièrement par l'échangeur. La fonction de filtrage est toutefois maintenue. Ceci permet par example de créer ce que l'on appelle le "free cooling". le soir et la nuit. Le by-pass rend l'armoire plus large de 350 mm.

Direction de l'air
L'aspiration d'air neuf est située à gauche et l'évacuation d'air vicié à droite. A partir du bâtiment, l'extraction est située à gauche et la pulsion à droite de l'armoire. Le modèle inverse (à gauche) est disponible.

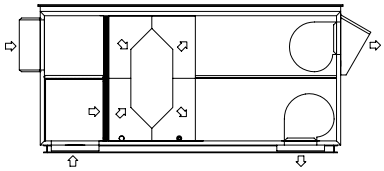

Alimentation et réglage
Derrière le panneau design se trouvent des bornes de raccordement et l'interrupteur de service intégré. L'interrupteur de service doit être raccordé à une alimentation de 230 V monophasé 50 Hz. Derrière le panneau design se trouve en outre un boîtier de commande ($R^2$3) qui assure le réglage automatique du clapet du by-pass et de la protection antigel. Le réglage du point de fonctionnement désiré peut également y être effectué au moyen d'interrupteurs DIP. Une fonction d'alerte à été integrée en standard pour signaliser si un ventilateur est en panne. Ce signal de défaut peut aussi être activé au moyen d'un interrupteur de différence de pression sur les filtres (en option). Le câblage entre le boîtier de commande et l'interrupteur de commande externe (SAG 0-3 V) de même que les indications d'alertes doivent etre réalisés avec un câble à basse tension.

Raccordements électriques
L'alimentation peut être raccordée à la borne d'alimentation derrière le design frontal. Celle-ci est facilement accessible.

0.1.
0.2.

Options
- Récupérateur de chaleur (W): Afin de porter la température de l'air de la pulsion à la valeur finale désirée, le WHR DA peut être équipé d'un réchauffeur aval avec eau chaude. La puissance et les raccordements de ce réchauffeur figurent aux spécifications techniques. Le réchauffeur est équipé de raccordements droits à l'extérieur de l'armoire.
- Refroidisseur: Pour le refroidissement, un refroidisseur à eau glacée où un évaporateur direct peuvent être mis en place. Ceci permet de porter de l'air de pulsion à une température plus basse. La puissance du refroidisseur à utiliser est indiqué aux spécifications techniques. Le refroidisseur est placé dans un bac de collecteur afin de recueillir le condenensat<La face interne d; même du bac colecteur. la face interne du bac de collecteur. La face interne du bac de collecteur d'un revêtement anticorosion. Un séparateur de goulettes en polypropylène qui communique avec le bac de collecteur à étéen place en standard dans la direction de l'air en aval du refroidisseur.
- Siphon: un siphon peut être pour l'évacuation de condensat

J.E. StorkAir

Récupérateur de chaleur
WHR DA

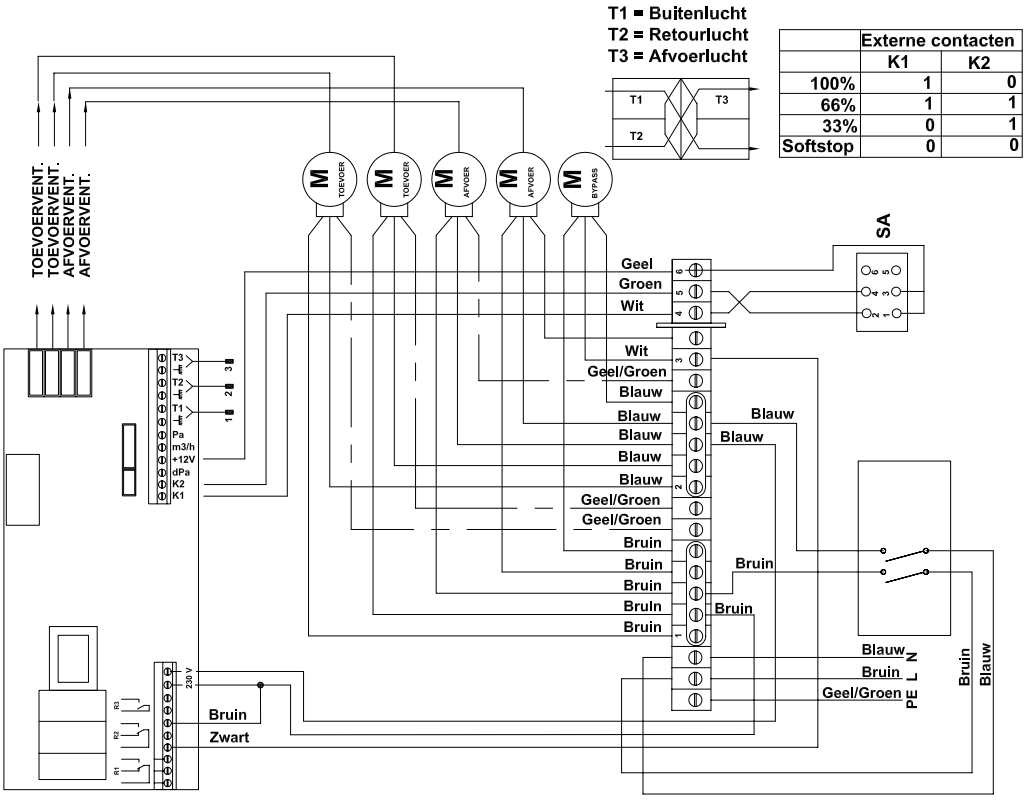

	Externe contacten	
	K1	K2
100%	1	0
66%	1	1
33%	0	1
Softstop	0	0

0.1: WHR B/DA 9400

Respirer en toute confiance

Récupérateur de chaleur
WHR DA

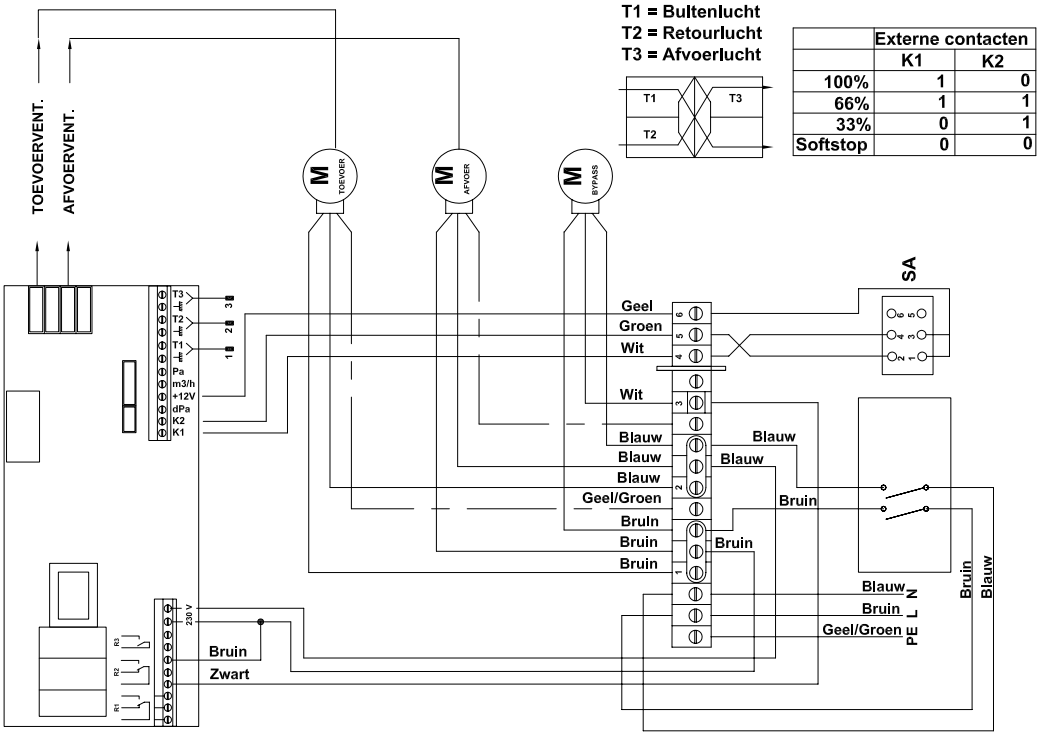

	Externe contacten	
	K1	K2
100%	1	0
66%	1	1
33%	0	1
Softstop	0	0

0.2: WHR B/DA 9100-9300

J.E. StorkAir

Récupérateur de chaleur
WHR DA

Dimensions
0.3.

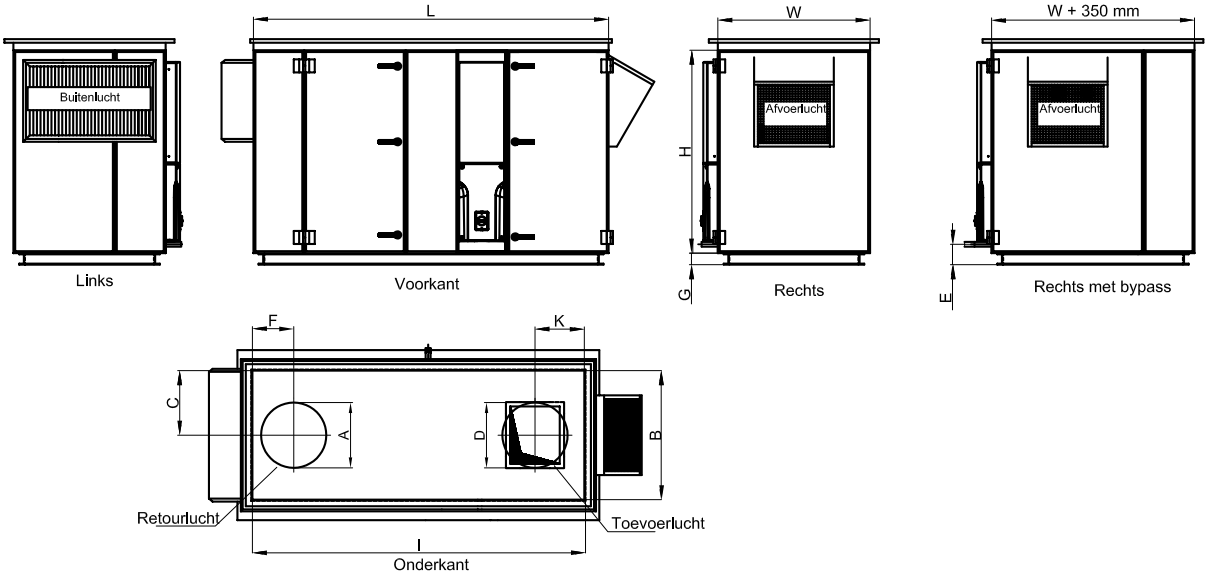

0.3: Dimensions

Dimensions

Unit type	A	B	C	D	E	F	G	H	I	K	L	W	Poids kg.
WHR DA 9100	250	540	270	315	141	145	80	1050	1310	185	1400	700	270
avec bypass	250	890	270	315	141	145	80	1050	1310	185	1400	1050	325
avec refroidisseur	250	890	270	315	141	145	80	1050	1310	185	1750	1050	410
WHR DA 9200	355	890	445	355	141	230	80	1050	1590	230	1750	1050	325
avec bypass	355	1240	445	355	141	230	80	1050	1590	230	1750	1400	425
avec refroidisseur	355	1240	445	355	141	230	80	1050	1590	230	2100	1400	515
WHR DA 9300	450	890	445	450	141	285	80	1400	2290	340	2450	1050	700
avec bypass	450	1240	445	450	141	285	80	1400	2290	340	2450	1400	850
avec refroidisseur	450	1240	445	450	141	285	80	1400	2290	340	2800	1400	950
WHR DA 9400	560	1240	445	560	141	310	80	1400	2290	310	2450	1400	800
avec bypass	560	1590	445	560	141	310	80	1400	2290	310	2450	1750	925
avec refroidisseur	560	1590	445	560	141	310	80	1400	2290	310	2800	1750	1100

Récupérateur de chaleur
WHR DA

WHR DA 9100

	Capacité	Pression	Puissance	Courant	Bruit	Poids
	Qv	Δ P st	absorbée	absorbé	Refoul.	
	m³/h	Pa	Wel	A	dB(A)	Kg
WHR DA 9100						
(1) Max	800	200	670	4.1	-	270

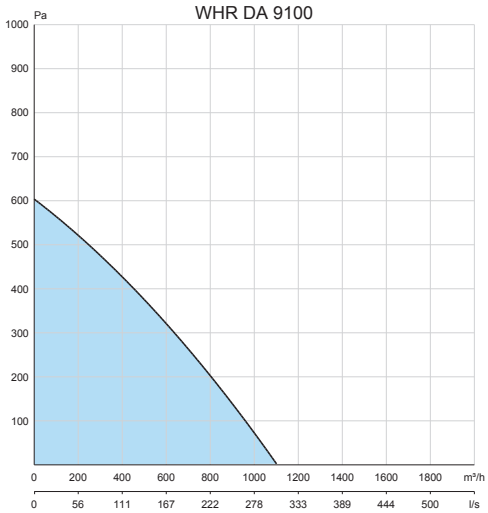

J.E. StorkAir

Récupérateur de chaleur
WHR DA

WHR DA 9200

	Capacité	Pression	Puissance	Courant	Bruit	Poids
	Qv	Δ P st	absorbée	absorbé	Refoul.	
	m³/h	Pa	Wel	A	dB(A)	Kg
WHR DA 9200						
(1) Max	1500	200	900	5.5	-	325

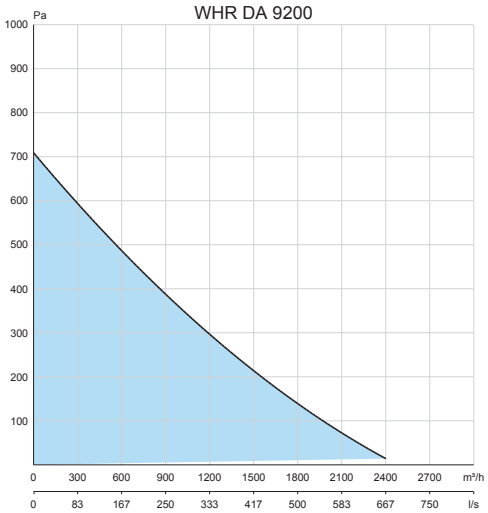

Respirer en toute confiance

Récupérateur de chaleur
WHR DA

WHR DA 9300

	Capacité	Pression	Puissance	Courant	Bruit	Poids
	Qv	Δ P st	absorbée	absorbé	Refoul.	
	m³/h	Pa	Wel	A	dB(A)	Kg
WHR DA 9300						
(1) Max	3400	200	2370	13.50	-	700

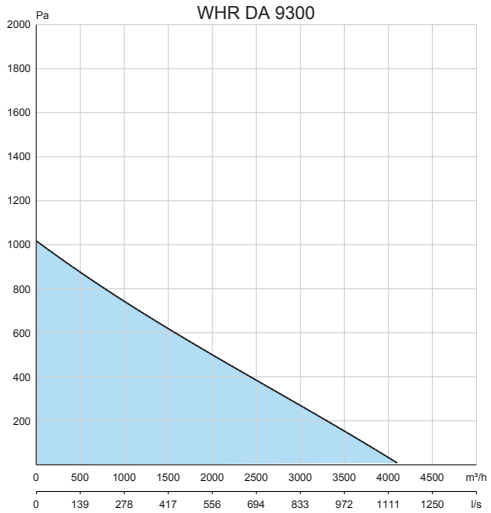

J.E. StorkAir

Récupérateur de chaleur
WHR DA

WHR DA 9400

	Capacité	Pression	Puissance	Courant	Bruit	Poids
	Qv	Δ P st	absorbée	absorbé	Refoul.	
	m³/h	Pa	Wel	A	dB(A)	Kg
WHR DA 9400						
(1) Max	4500	200	3500	20.5	-	800

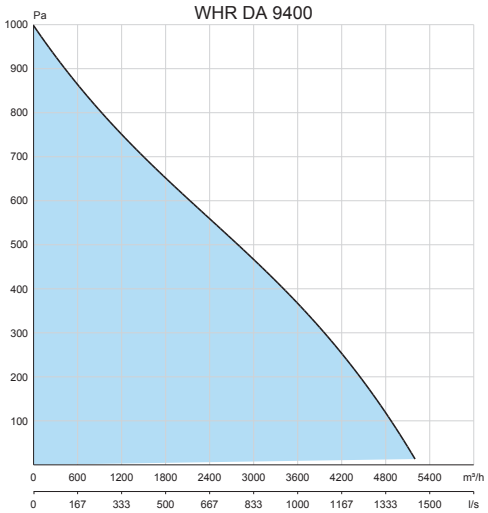

Respirer en toute confiance

Récupérateur de chaleur
WHR DA

Accessoires
Pour les accessoires et appareils de réglages, nous vous renvoyons aux tableaux AC et RS.

Accessoires	Pagina
Pas d'accessoires spécifiques à ce produit	

Regelapparatuur	Pagina
Commande de réglage de puissance pour courant continu (SAG 0-3 CV)	RS/SAG

J.E. StorkAir

Récupérateur de chaleur
WHR DA

578
Werkschakelaar

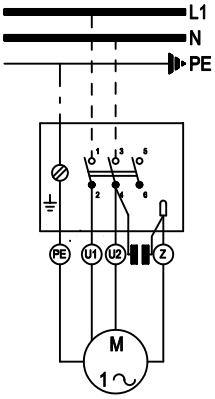

Respirer en toute confiance

J.E. StorkAir